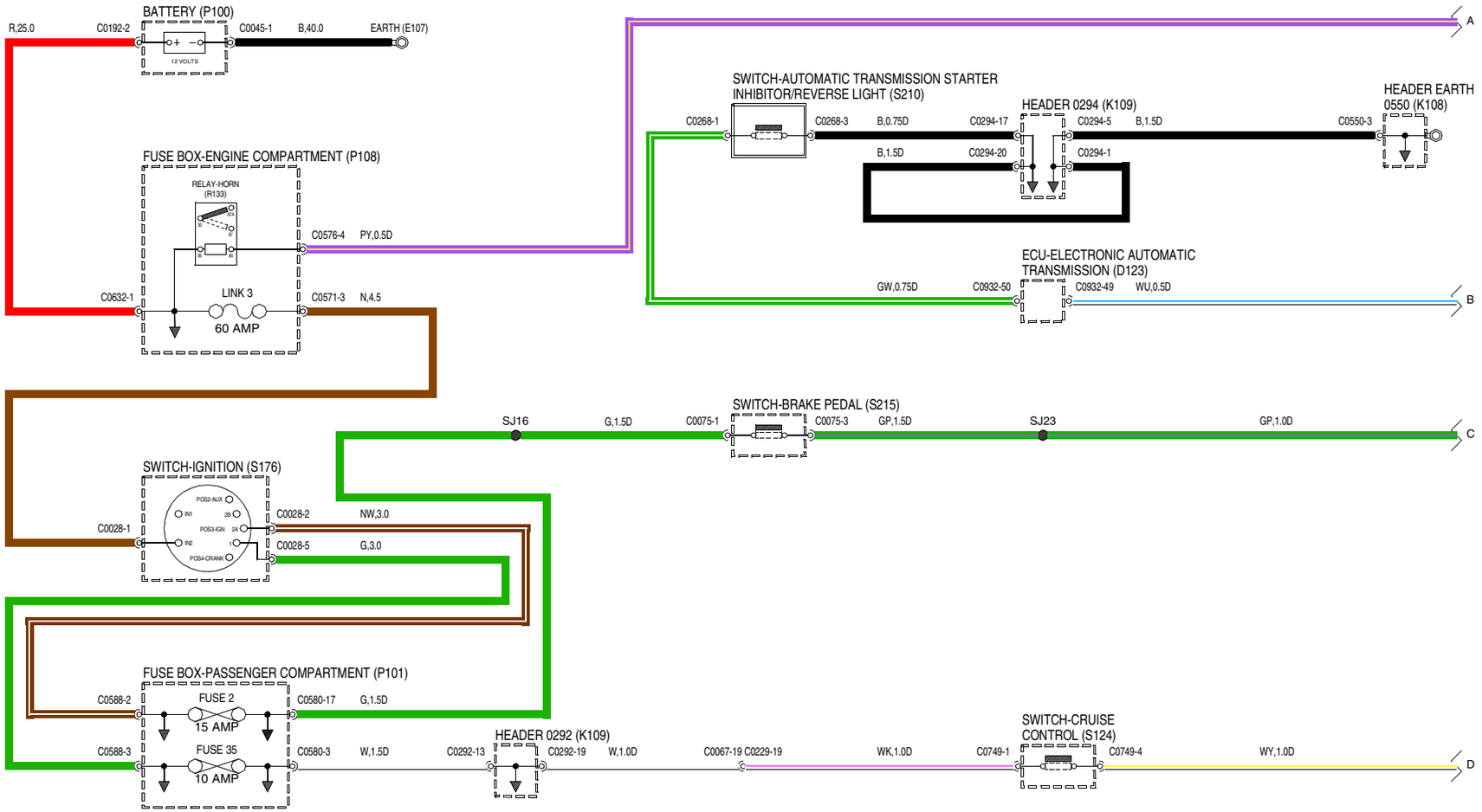

VWR004040-A-01

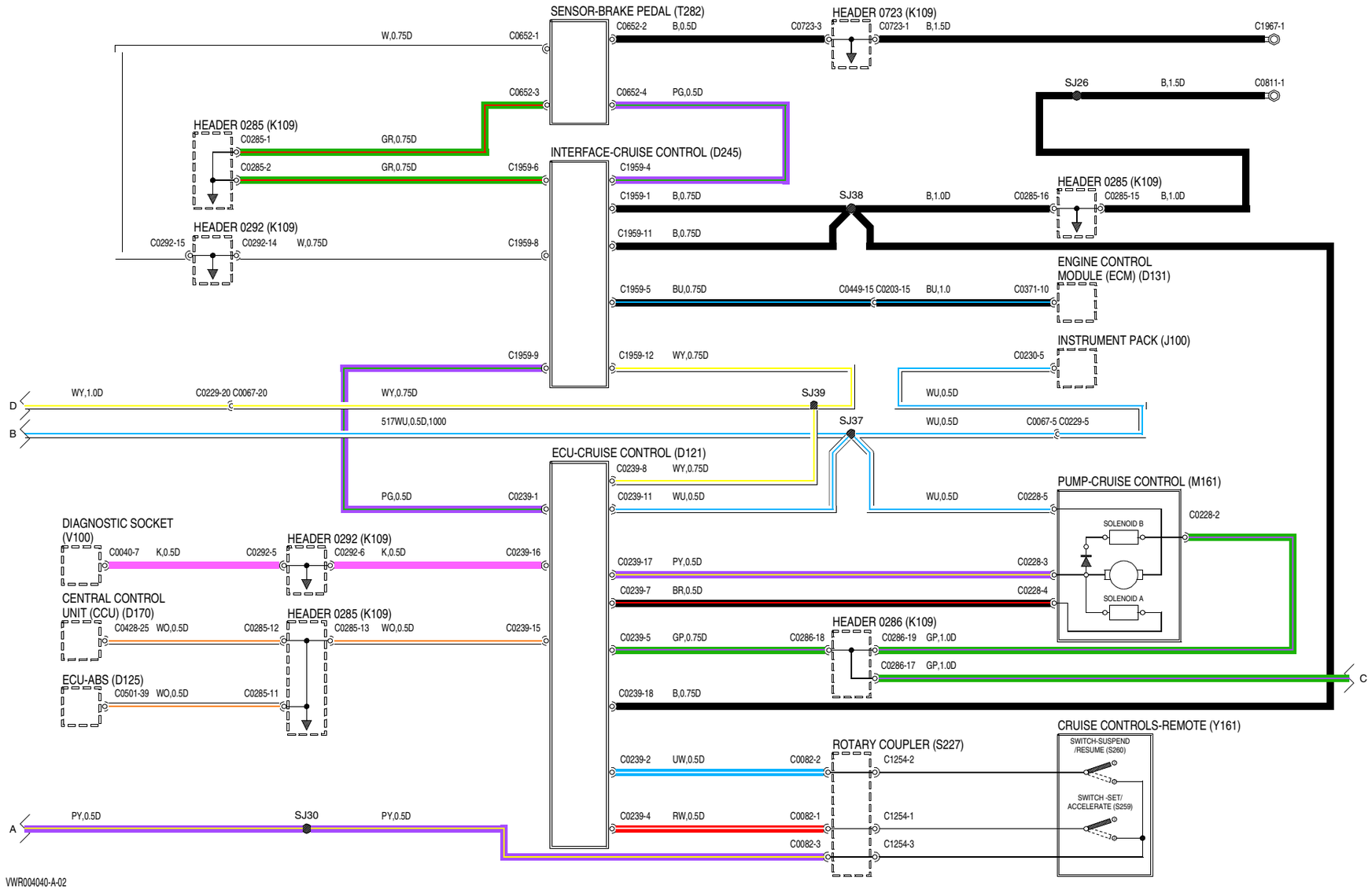

COMPONENT - BESCHRIJVING

D121 ECU - Kruissnelheidsregeling
D125 ECU - ABS
D131 Motor-regelmodule (ECM)
D170 Centrale regeleenheid (CCU)
D245 Interface - cruise control
J100 Instrumenten-groep
K109 Multistekker
M161 Pomp - Kruissnelheidsregeling
S227 Roterende koppeling
S259 Schakelaar - Set/Accelerate
S260 Schakelaar - Suspend/Resume
T282 Sensor - rempedaal
V100 Diagnostische aansluiting
Y161 Cruise controls - Afstandsbediening