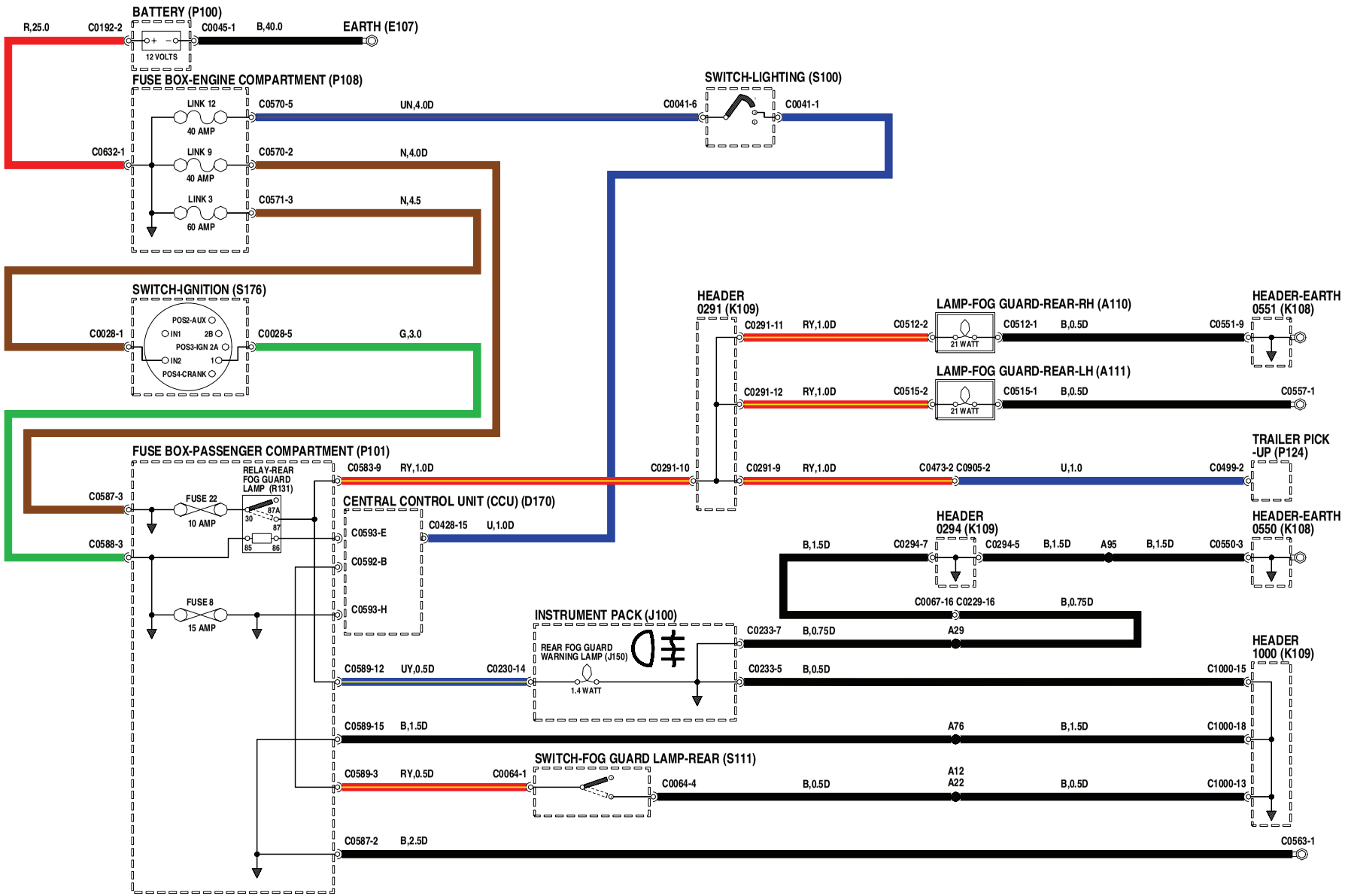

VWR111360-1of1